MIGLIORE

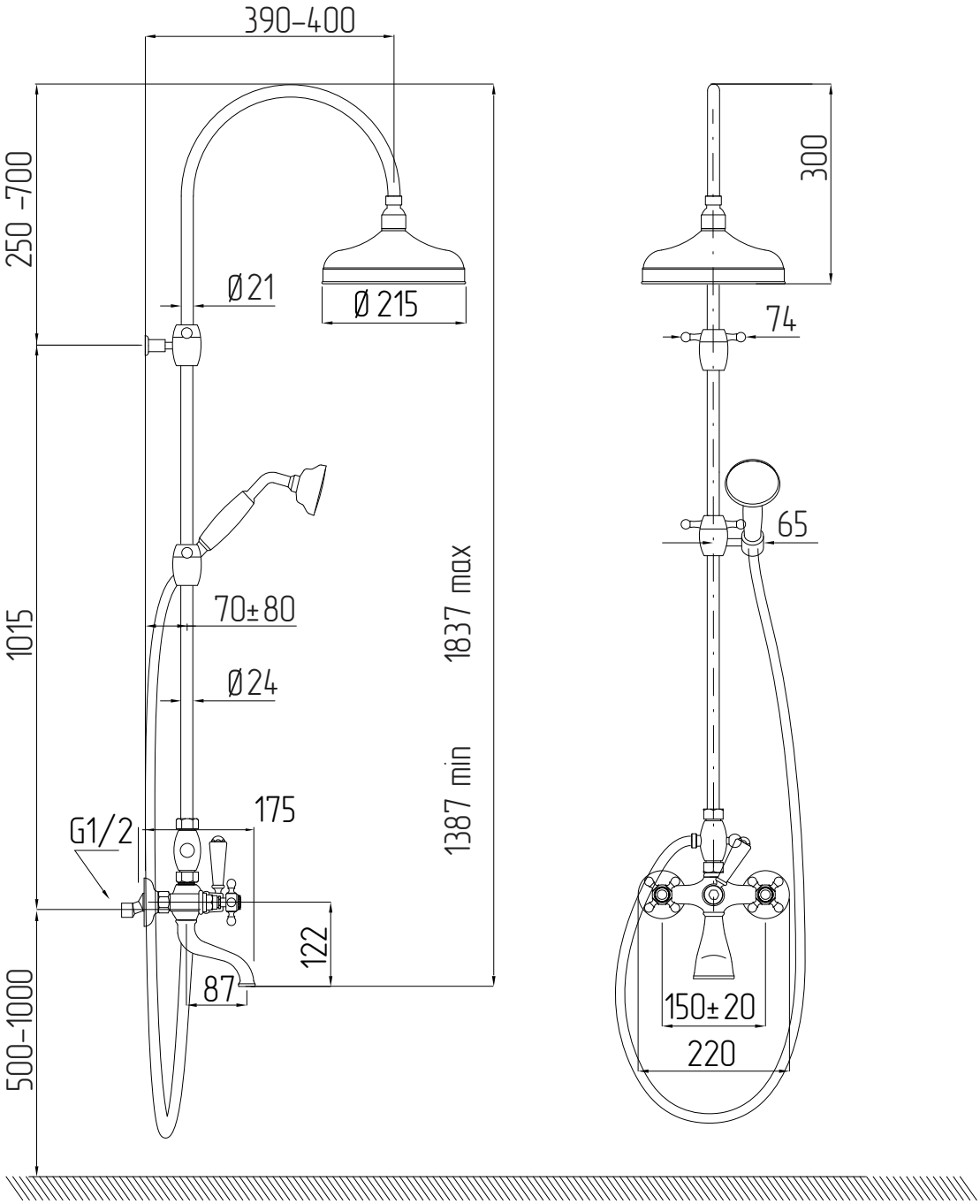

Revival

Gruppo vasca esterno con vela completo di colonna e doccione

External bath mixer with spout complete of rigid riser and big shower

Душевой гарнитур